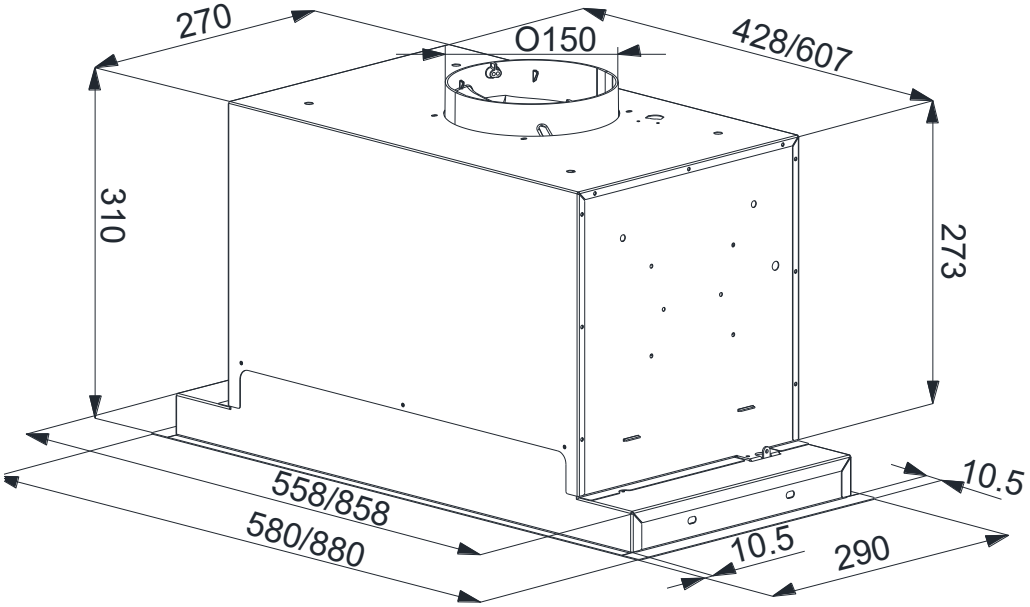

KBH 1460 B

KERNAU